非防火

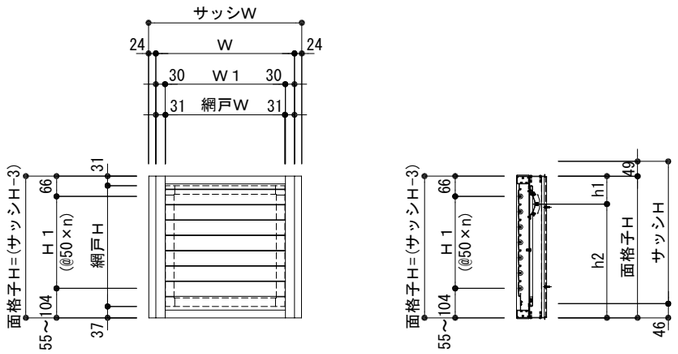

外観姿図

※h1最小寸法=91

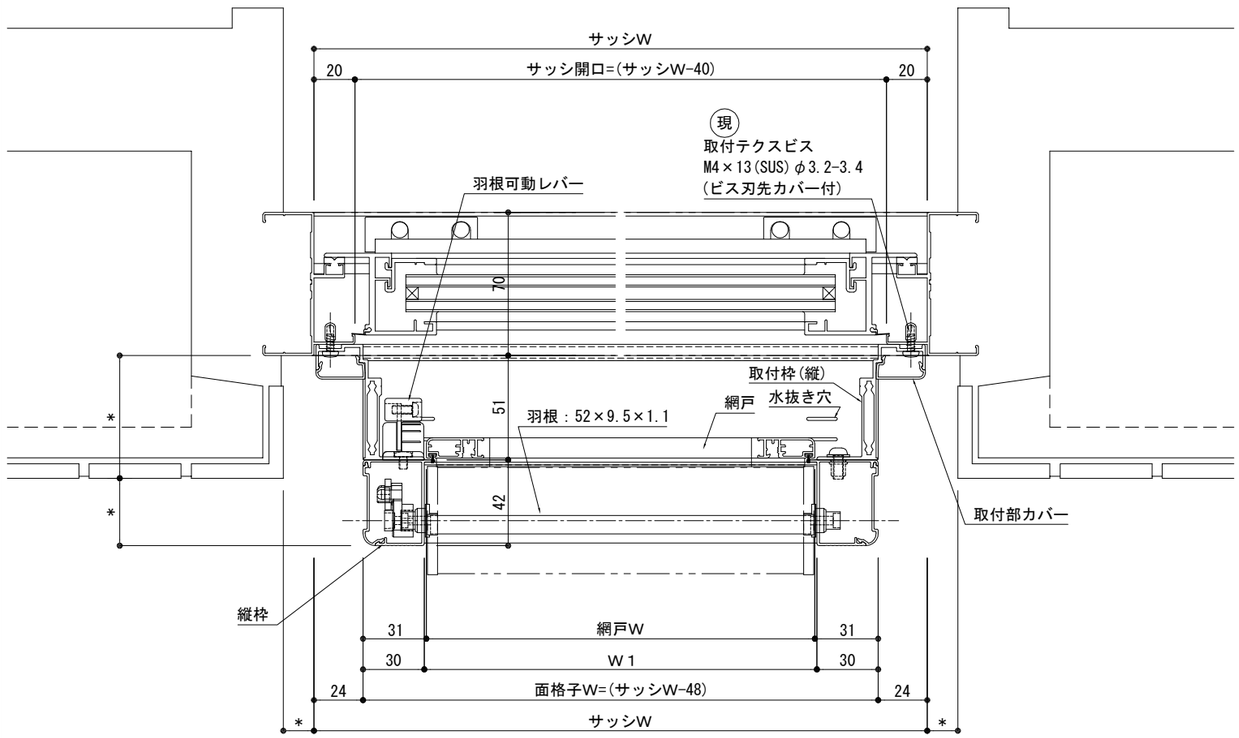

平面詳細図

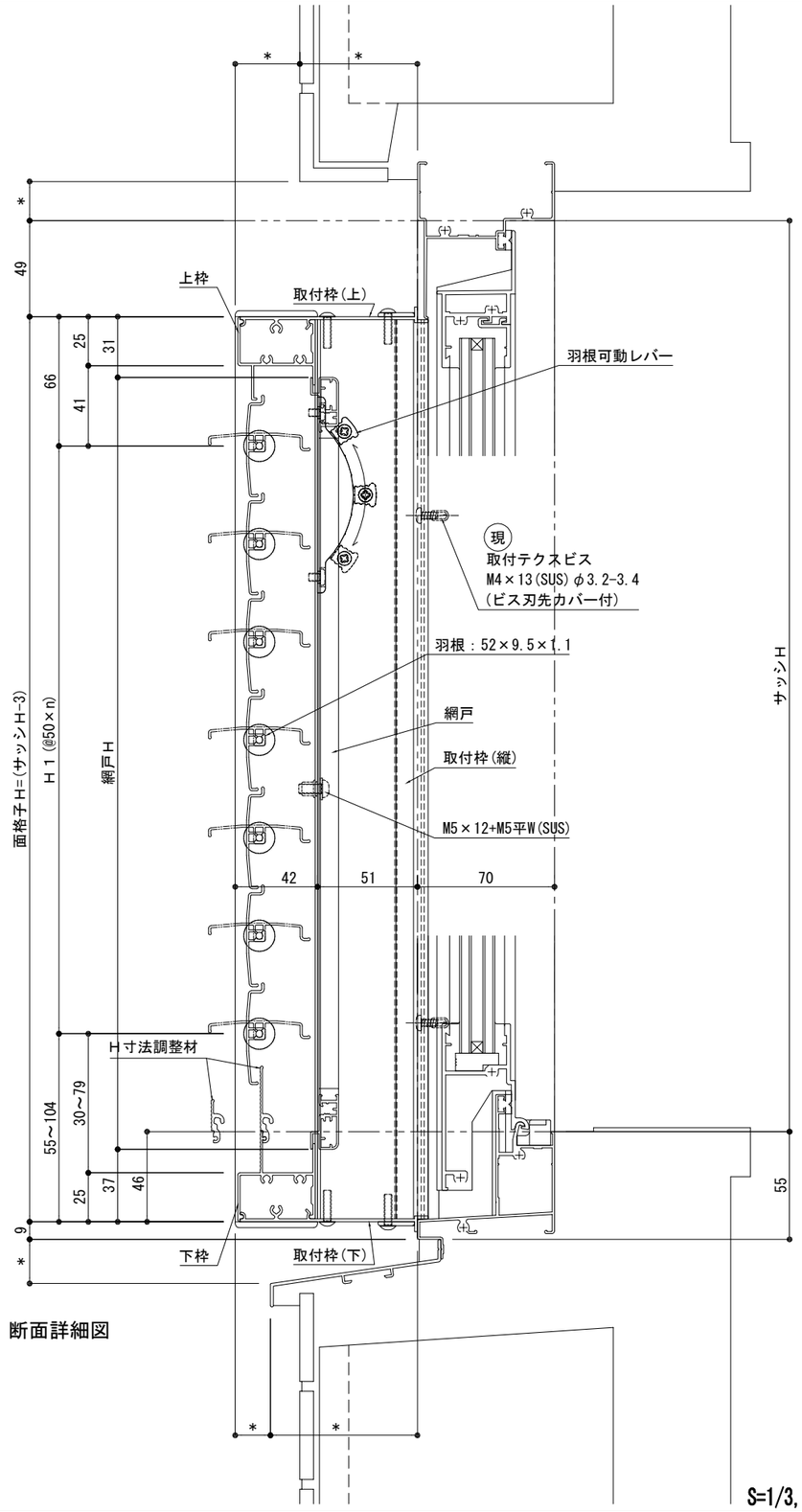

断面詳細図

S=1/3,1/20

株式会社 ナカムラ	特記			受領	製図年月日	製図	営業	工事	工事名	図面番号
					施工			殿	製品名 網戸付き可動ルーバー面格子 ツバーサＵＴ(内倒し窓用)三協立山:MTG-70	

非防火

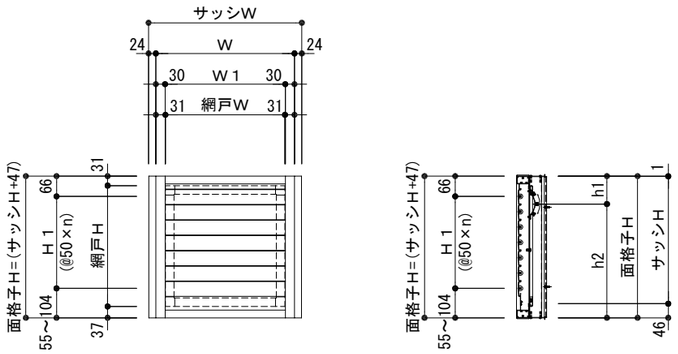

外観姿図

※h1最小寸法=91

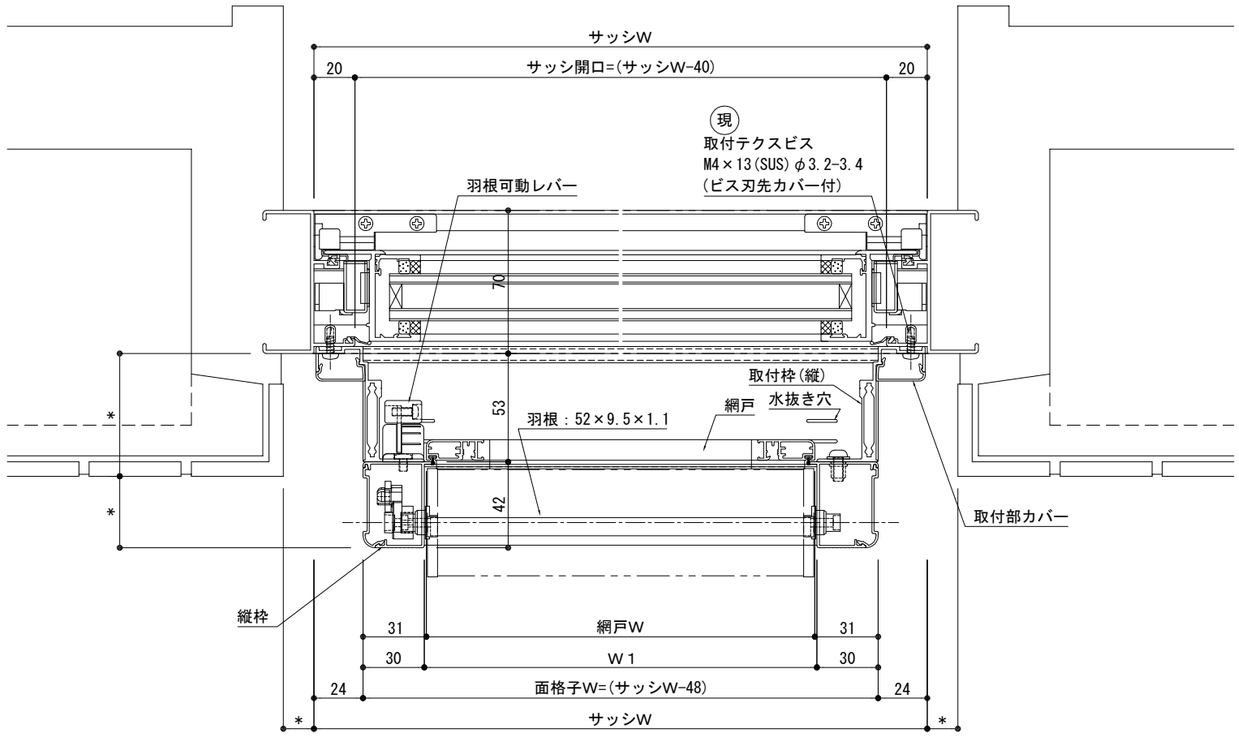

平面詳細図

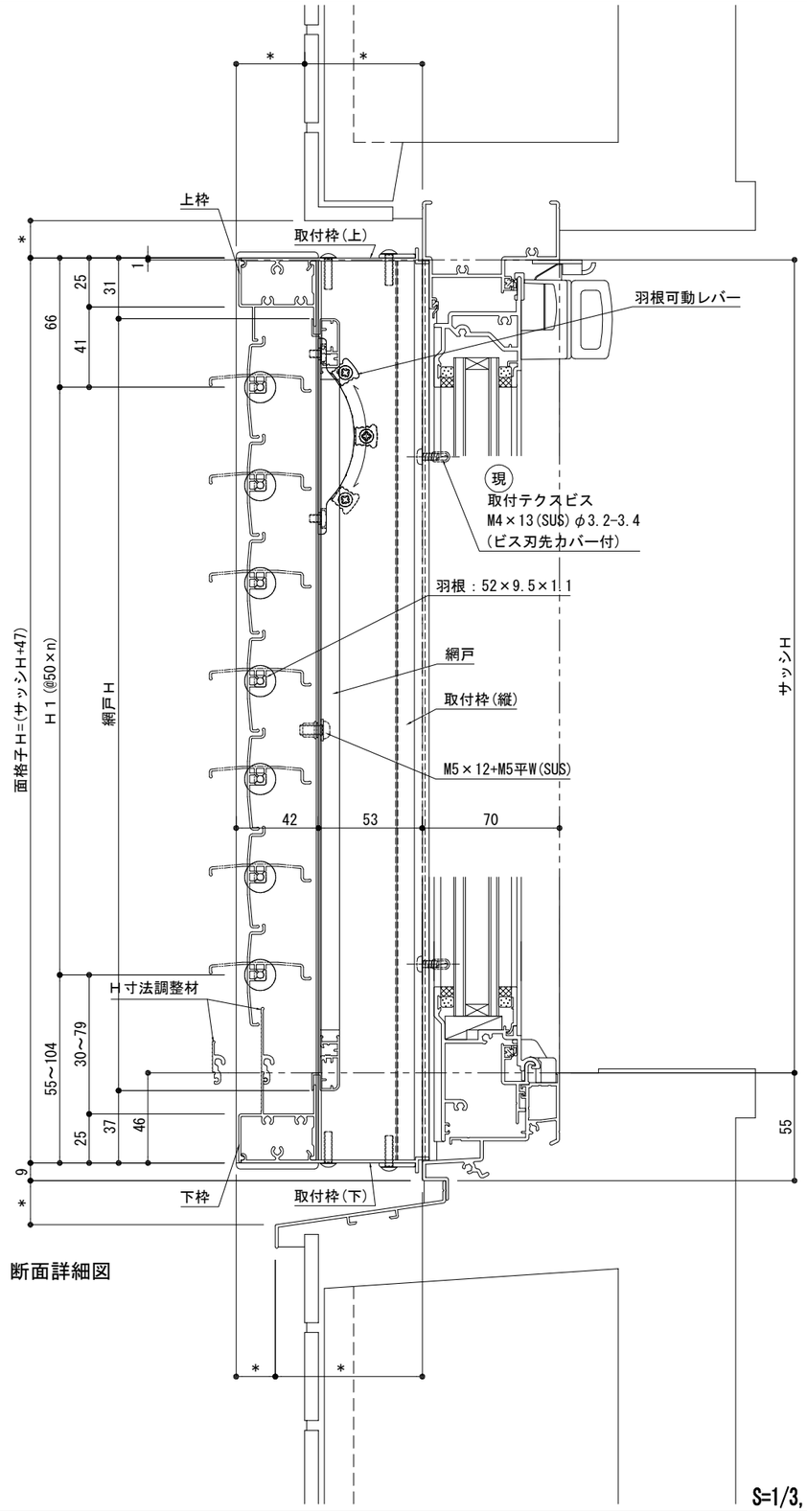

断面詳細図

S=1/3,1/20

株式会社 ナカムラ	特記		受領	製図年月日	製図	営業	工事	工事名	図面番号
				施工			殿	製品名 網戸付き可動ルーバー面格子 ツバーサＵＴ(内倒し窓用)三協立山:MTG-70 MSﾀｲﾌﾟ	